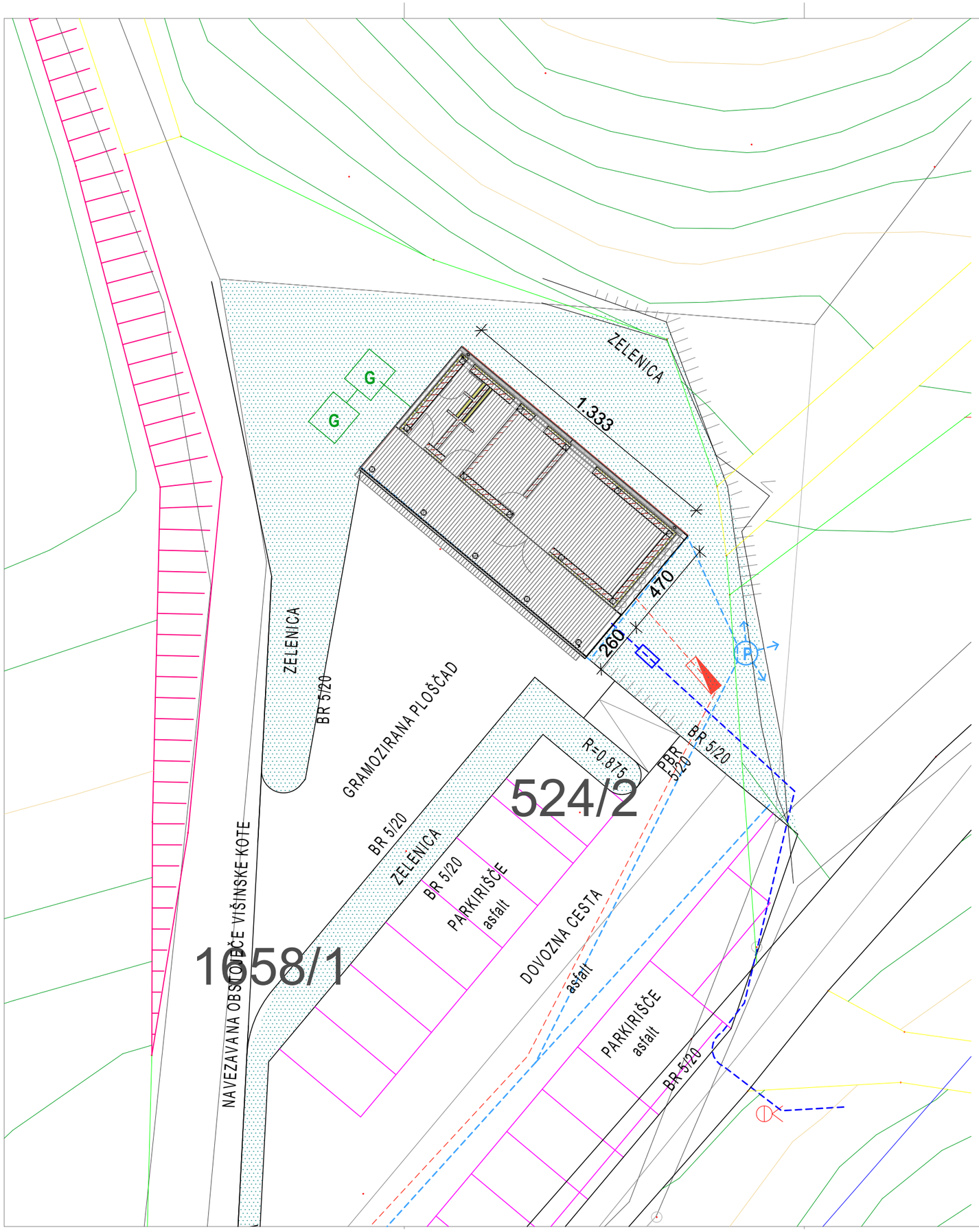

LEGEND

A

KOMUNALNA INFRASTRUKTURA

fekalna kanalizacija	
greznica	G
meteorna kanalizacija	
vodovod	
razvod kapnice	
PMO omara	
EVNN	
ponikovalnica	P

arhigo d.o.o.

alenka.stajner@gmail.com, 031-370-676

absolutna kota = 0,00=451,40 n.m.v.

naročnik	**Občina Trebnje** Goliev trg 5, ,8210 Trebnje, Slovenija Občina Trebnje
objekt	**Mrliška vežica Sela pri Šumberku** *Parc. št.: 524/2,* *k.o. Sela pri Šumberku*
vrsta načrta	**ARHITEKTURA 1**
projekt	**PZI preprojektiranje**
risba	**situacija**
datum	junij 2016
štev. načrta	**06/16-AG**
odgovorni vodja projekta	ALENKA ŠTAJNER u.d.i.a. **A-1342**
nosilec naloge	ALENKA ŠTAJNER u.d.i.a. **A-1342**
sodelavci	
projekt ID	20:39>31. januar 2018 >! PZI mrliska vezica -AKTUAL.pln>F:\ARHIGO\!PROJEKTIRANJE\MRLISKA VEZICA SEL
merilo	1:200, 1:1, 1:0,39
list št.	**1**

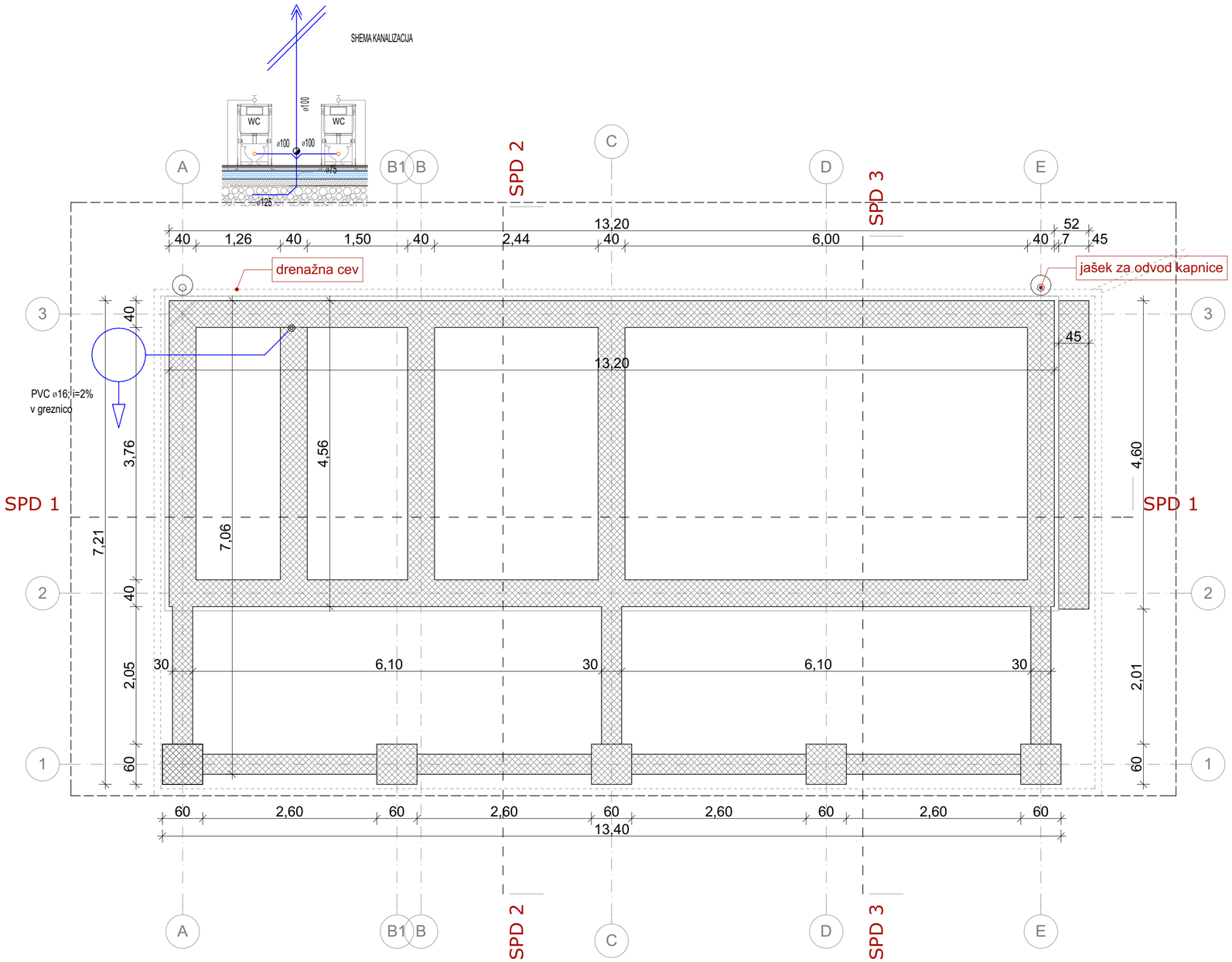

arhigo d.o.o.

alenka.stajner@gmail.com, 031-379-676

absolutna kota = 0,00=451,40 n.m.v.

naročnik	**Občina Trebnje** Goliev trg 5, ,8210 Trebnje, Slovenija Občina Trebnje
objekt	**Mrliška vežica Sela pri Šumberku** ***Parc. št.: 524/2,*** ***k.o. Sela pri Šumberku***
vrsta načrta	**ARHITEKTURA 1**
projekt	**PZI preprojektiranje**
risba	**tloris temeljev**
datum	junij 2016
štev. načrta	**06/16-AG**
odgovorni vodja projekta	ALENKA ŠTAJNER u.d.i.a. **A-1342**
nosilec naloge	ALENKA ŠTAJNER u.d.i.a. **A-1342**
sodelavci	
projekt ID	20:39>31. januar 2018 >! PZI mrliska vezica -AKTUAL.pln>F:\ARHIGO\!PROJEKTIRANJE\MRLISKA VEZICA SELA
merilo	1:50 list št. **2**

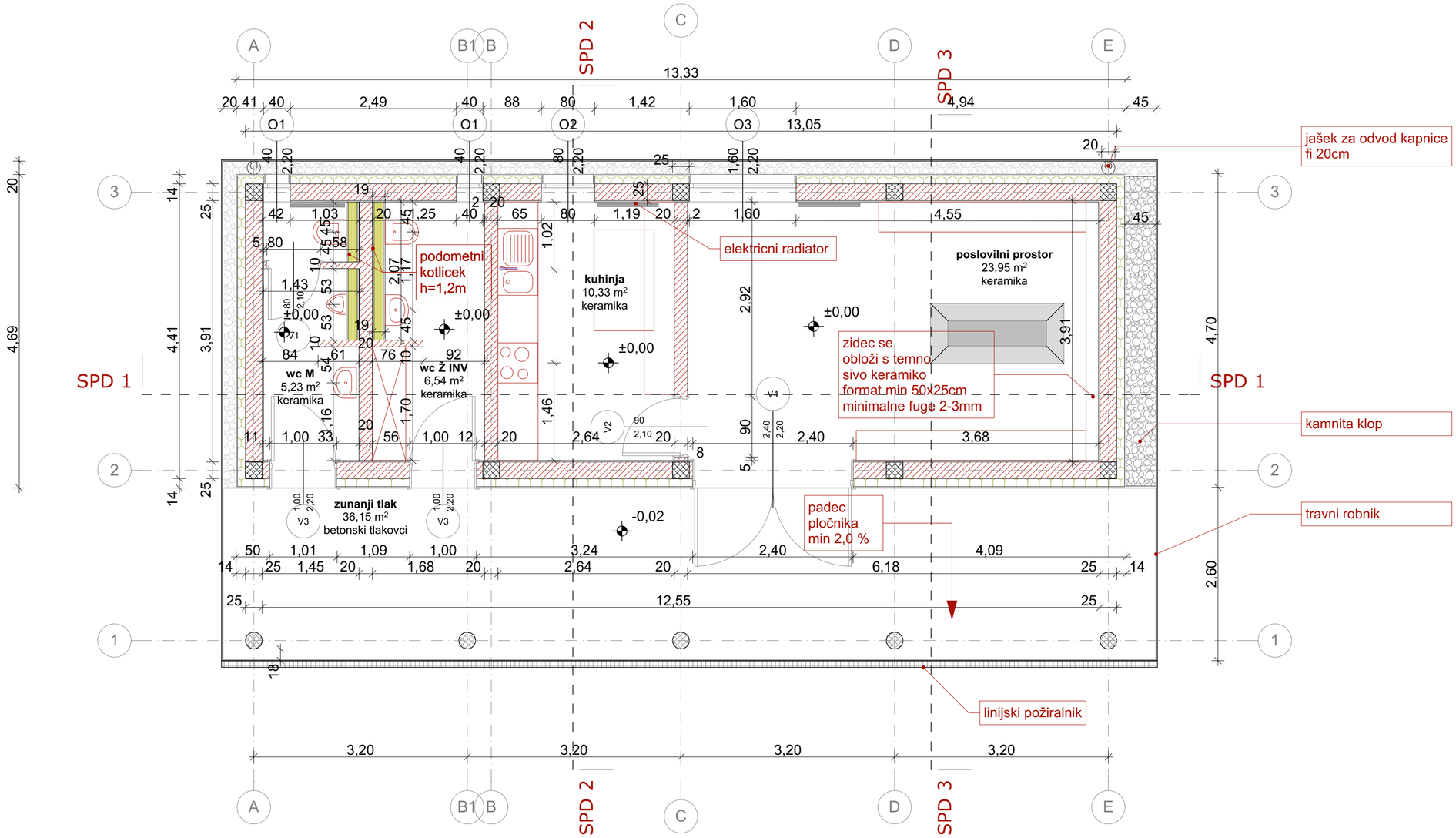

zunanji tlakovci

arhigo d.o.o.

alenka.stajner@gmail.com, 031-379-676

absolutna kota = 0,00=451,40 n.m.v.

naročnik	**Občina Trebnje** Goliev trg 5, ,8210 Trebnje, Slovenija Občina Trebnje
objekt	**Mrliška vežica Sela pri Šumberku** *Parc. št.: 524/2,* *k.o. Sela pri Šumberku*
vrsta načrta	**ARHITEKTURA 1**
projekt	**PZI preprojektiranje**
risba	**tloris pritličja**
datum	junij 2016
štev. načrta	**06/16-AG**
odgovorni vodja projekta	ALENKA ŠTAJNER u.d.i.a. **A-1342**
nosilec naloge	ALENKA ŠTAJNER u.d.i.a. **A-1342**
sodelavci	
projekt ID	20:39>31. januar 2018 >! PZI mrliska vezica -AKTUAL.pln>F:\ARHIGO\!PROJEKTIRANJE\MRLISKA VEZICA SELA
merilo	1:50, 1:0,83

list št. **3**

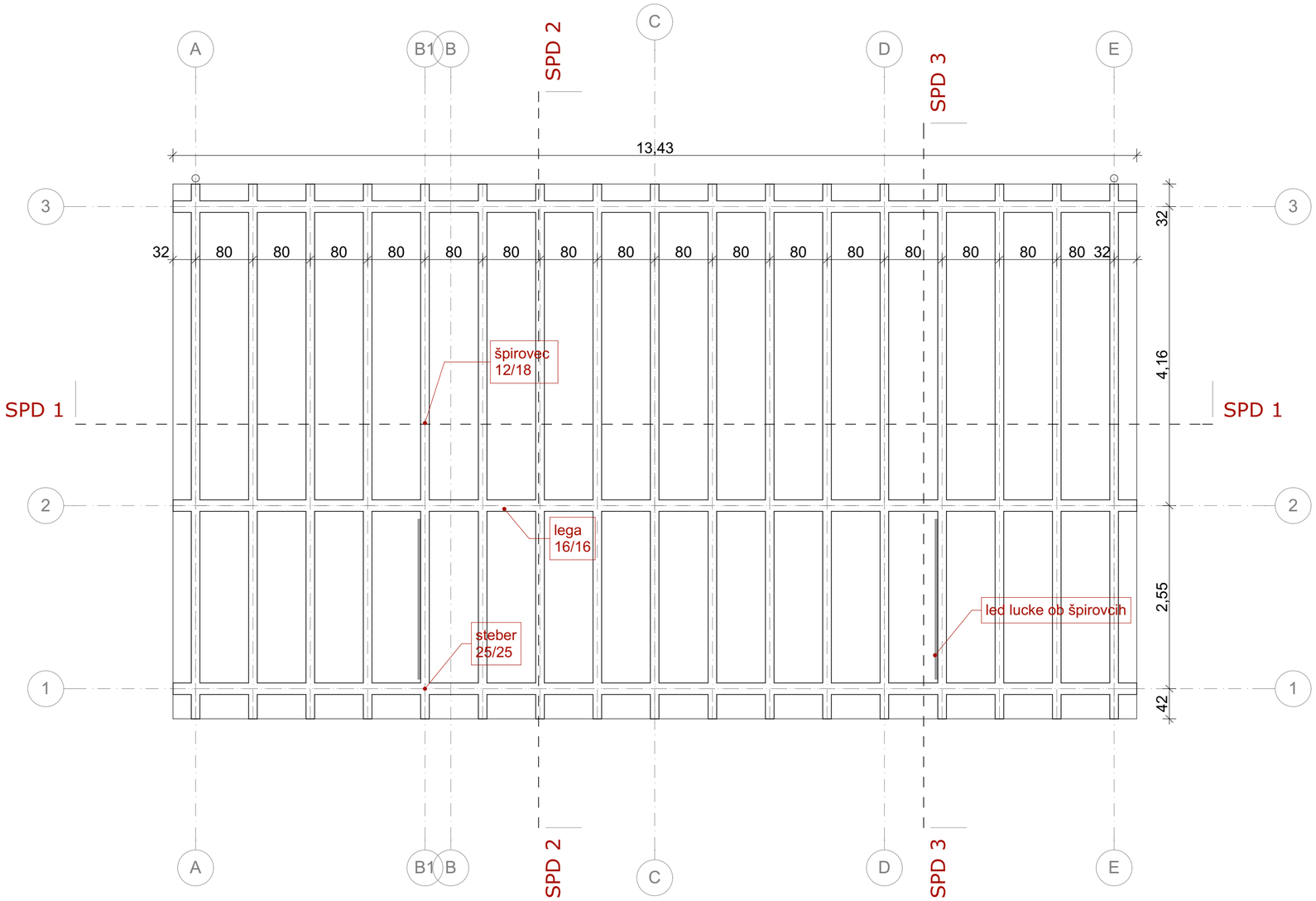

arhigo d.o.o.
alenka.stajner@gmail.com, 031-379-676

absolutna kota = 0,00=451,40 n.m.v.

naročnik	**Občina Trebnje** Goliev trg 5, ,8210 Trebnje, Slovenija Občina Trebnje
objekt	**Mrliška vežica Sela pri Šumberku** ***Parc. št.: 524/2,*** ***k.o. Sela pri Šumberku***
vrsta načrta	**ARHITEKTURA 1**
projekt	**PZI preprojektiranje**
risba	**tloris ostrešja**
datum	junij 2016
štev. načrta	**06/16-AG**
odgovorni vodja projekta	ALENKA ŠTAJNER u.d.i.a. **A-1342**
nosilec naloge	ALENKA ŠTAJNER u.d.i.a. **A-1342**
sodelavci	
projekt ID	20:39>31. januar 2018 >! PZI mrliska vezica -AKTUAL.pln>F:\ARHIGO\!PROJEKTIRANJE\MRLISKA VEZICA SELA
merilo	1:50

list št. **4**

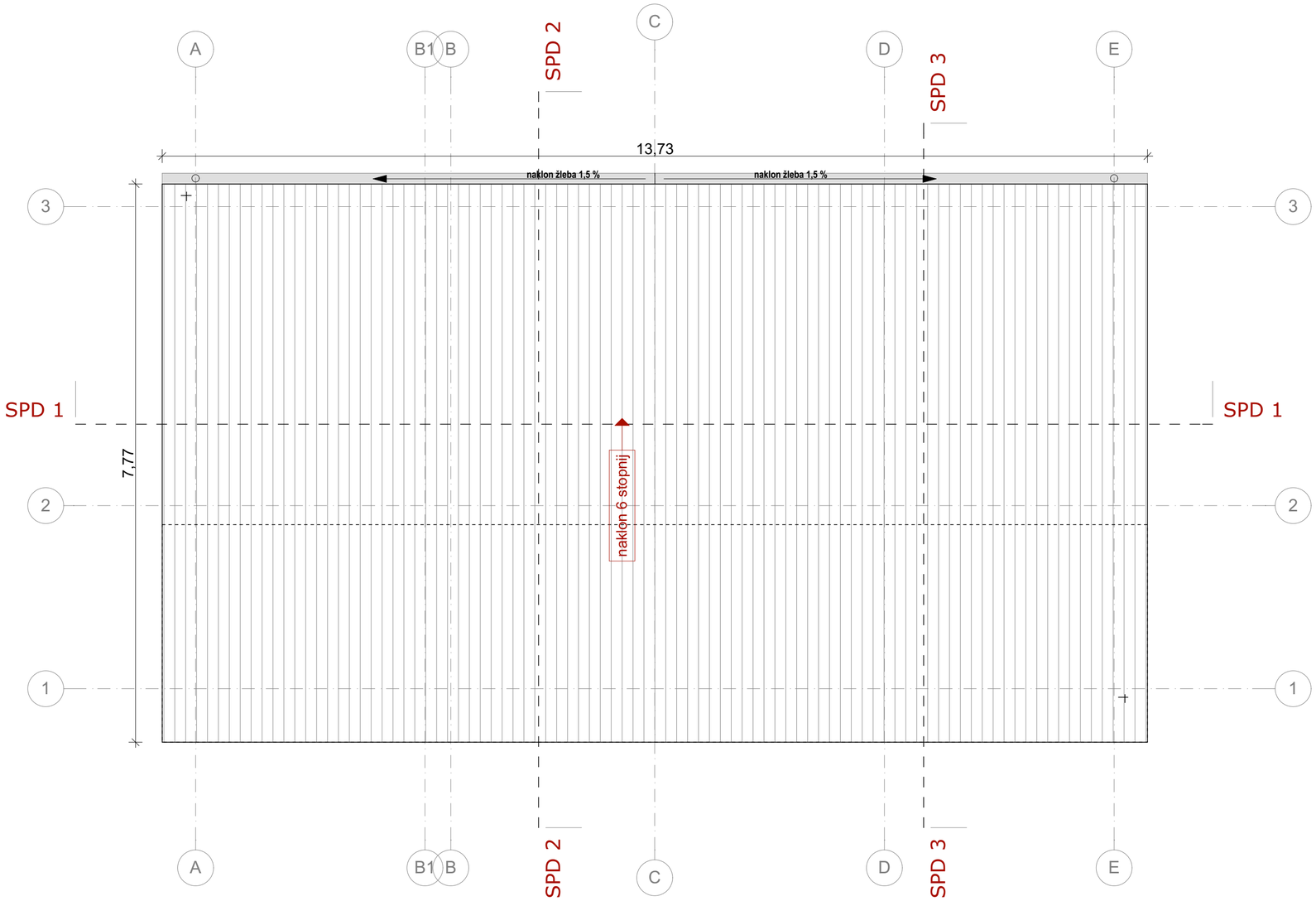

arhigo d.o.o.
alenka.stajner@gmail.com, 031-379-676

absolutna kota = 0,00=451,40 n.m.v.

naročnik	**Občina Trebnje** Goliev trg 5, ,8210 Trebnje, Slovenija Občina Trebnje
objekt	**Mrliška vežica Sela pri Šumberku** ***Parc. št.: 524/2,*** ***k.o. Sela pri Šumberku***
vrsta načrta	**ARHITEKTURA 1**
projekt	**PZI preprojektiranje**
risba	**tloris strehe**
datum	junij 2016
štev. načrta	**06/16-AG**
odgovorni vodja projekta	ALENKA ŠTAJNER u.d.i.a. **A-1342**
nosilec naloge	ALENKA ŠTAJNER u.d.i.a. **A-1342**
sodelavci	
projekt ID	20:39>31. januar 2018 >! PZI mrliska vezica -AKTUAL.pln>F:\ARHIGO\!PROJEKTIRANJE\MRLISKA VEZICA SELA
merilo	1:50 list št. **5**

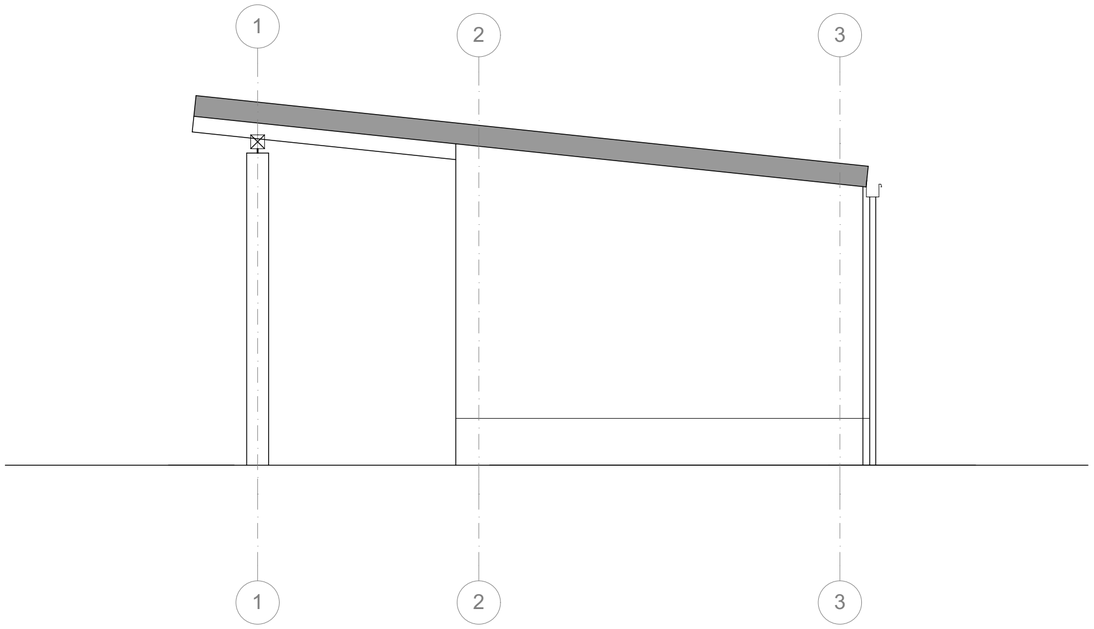

vzhodna fasada 1:50

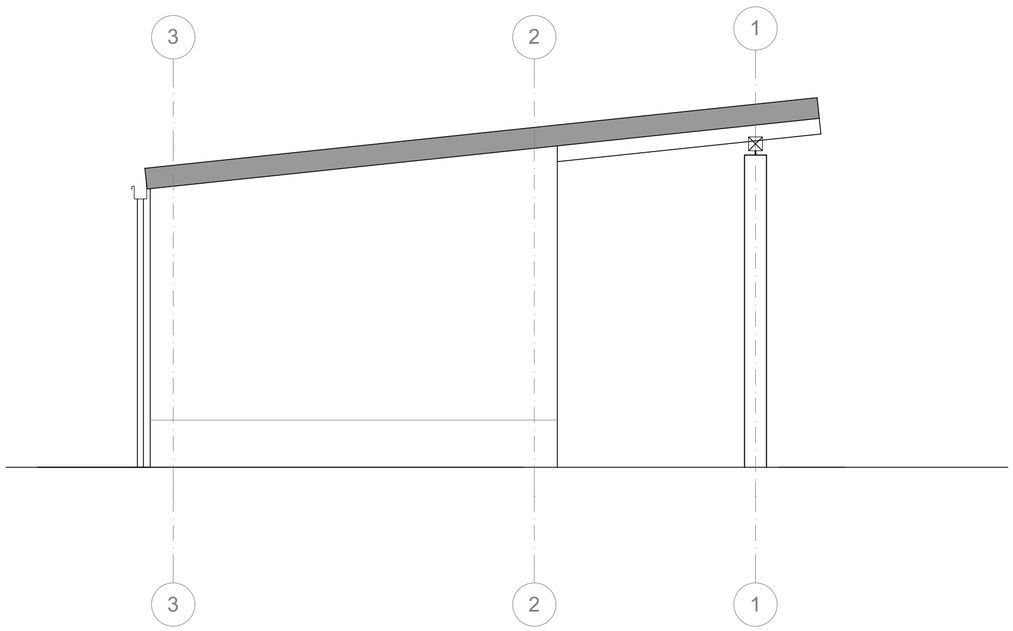

zahodna fasada 1:50

arhigo d.o.o.
alenka.stajner@gmail.com, 031-376-676

absolutna kota = 0,00=451,40 n.m.v.

naročnik	**Občina Trebnje** Goliev trg 5, ,8210 Trebnje, Slovenija Občina Trebnje
objekt	**Mrliška vežica Sela pri Šumberku** ***Parc. št.: 524/2,*** ***k.o. Sela pri Šumberku***
vrsta načrta	**ARHITEKTURA 1**
projekt	**PZI preprojektiranje**
risba	**vzhodna -zahodna fasada**
datum	junij 2016
štev. načrta	**06/16-AG**
odgovorni vodja projekta	ALENKA ŠTAJNER u.d.i.a. **A-1342**
nosilec naloge	ALENKA ŠTAJNER u.d.i.a. **A-1342**
sodelavci	
projekt ID	20:39>31. januar 2018 >! PZI mrliska vezica -AKTUAL.pln>F:\ARHIGO\!PROJEKTIRANJE\MRLISKA VEZICA SELA
merilo	1:50 list št. **6**

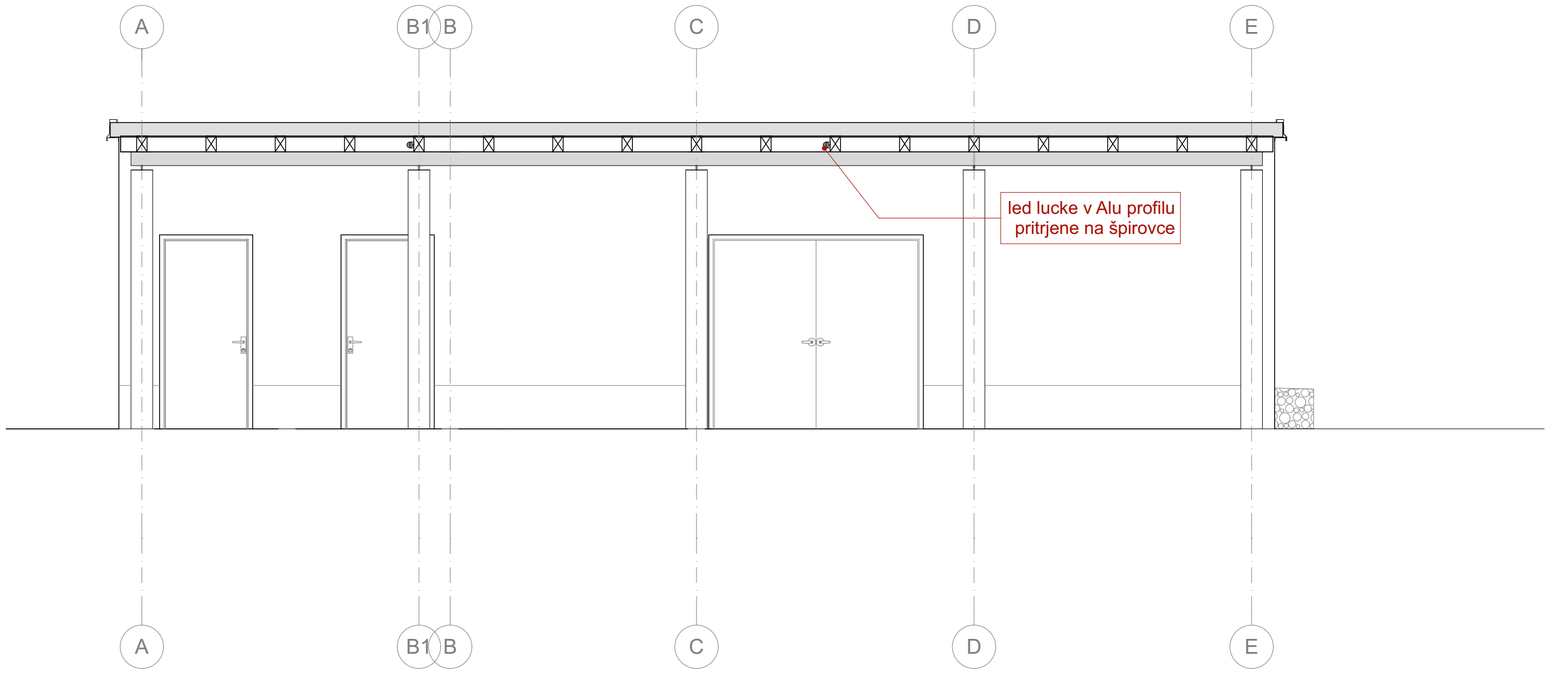

južna fasada 1:50

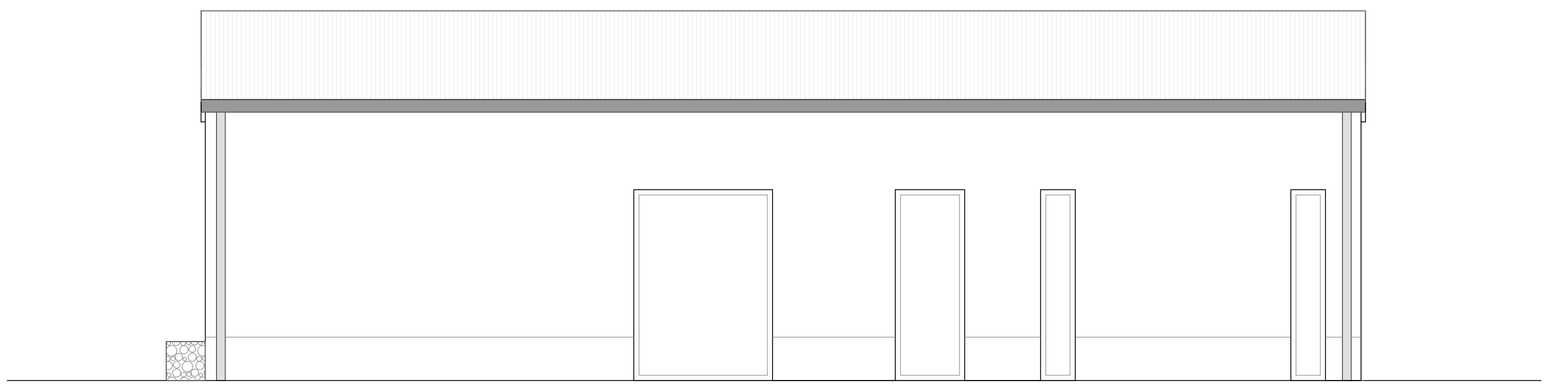

severna fasada 1:50

arhigo d.o.o.
alenka.stajner@gmail.com, 031-379-676

absolutna kota = 0,00=451,40 n.m.v.

naročnik	**Občina Trebnje** Goliev trg 5, ,8210 Trebnje, Slovenija Občina Trebnje
objekt	**Mrliška vežica Sela pri Šumberku** ***Parc. št.: 524/2,*** ***k.o. Sela pri Šumberku***
vrsta načrta	**ARHITEKTURA 1**
projekt	**PZI preprojektiranje**
risba	**severna-južna fasada**
datum	junij 2016
štev. načrta	**06/16-AG**
odgovorni vodja projekta	ALENKA ŠTAJNER u.d.i.a. **A-1342**
nosilec naloge	ALENKA ŠTAJNER u.d.i.a. **A-1342**
sodelavci	
projekt ID	20:39>31. januar 2018 >! PZI mrliska vezica -AKTUAL.pln>F:\ARHIGO\!PROJEKTIRANJE\MRLISKA VEZICA SELA
merilo	1:50 list št. **7**

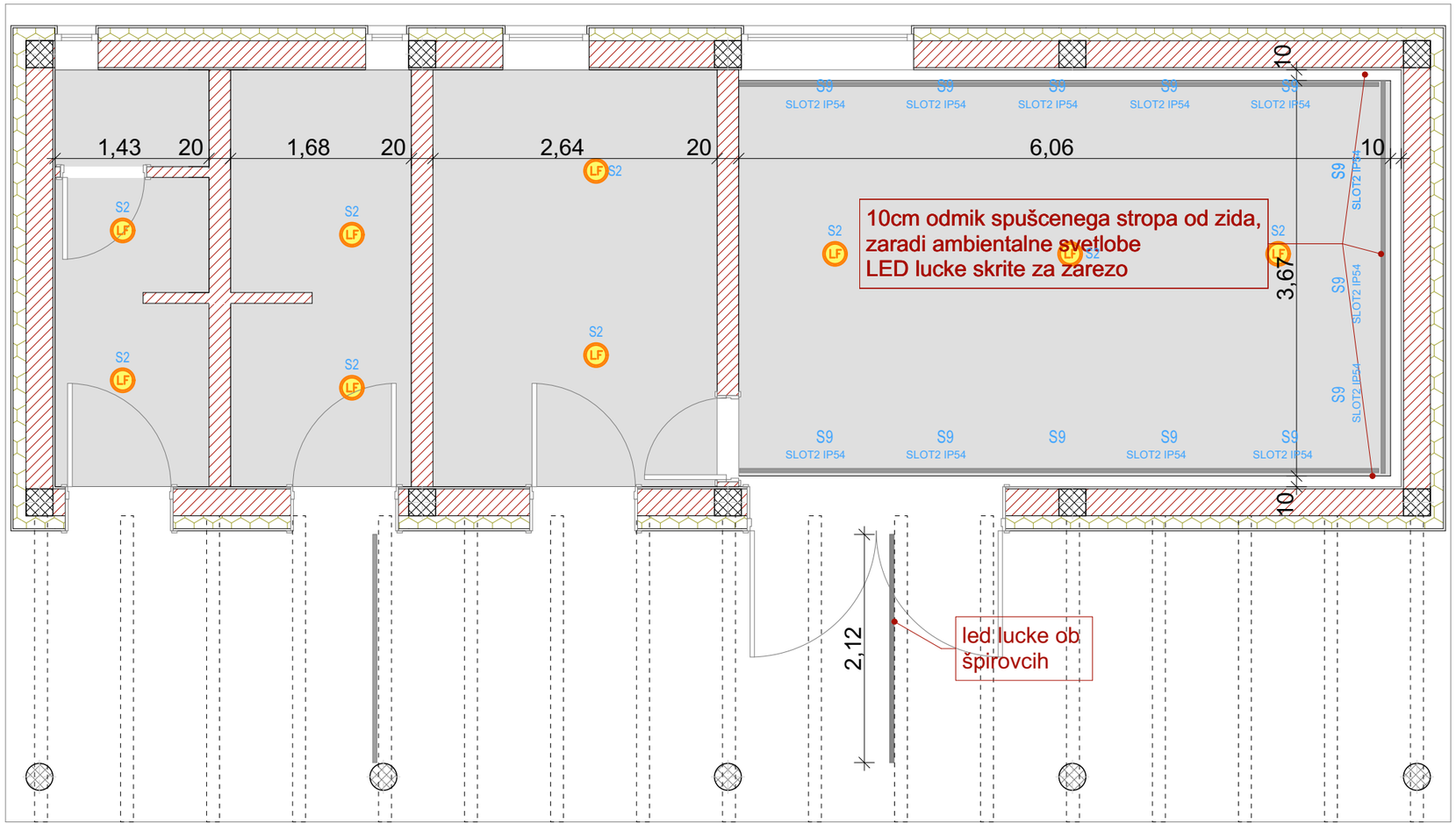

arhigo d.o.o.
alenka.stajner@gmail.com, 031-370-676

absolutna kota = 0,00=451,40 n.m.v.

naročnik	**Občina Trebnje** Goliev trg 5, ,8210 Trebnje, Slovenija Občina Trebnje
objekt	**Mrliška vežica Sela pri Šumberku** ***Parc. št.: 524/2,*** ***k.o. Sela pri Šumberku***
vrsta načrta	**ARHITEKTURA 1**
projekt	**PZI preprojektiranje**
risba	**tloris stropa**
datum	junij 2016
štev. načrta	**06/16-AG**
odgovorni vodja projekta	ALENKA ŠTAJNER u.d.i.a. **A-1342**
nosilec naloge	ALENKA ŠTAJNER u.d.i.a. **A-1342**
sodelavci	
projekt ID	20:39>31. januar 2018 >! PZI mrliska vezica -AKTUAL.pln>F:\ARHIGO\!PROJEKTIRANJE\MRLISKA VEZICA SELA
merilo	1:50

list št. **8**

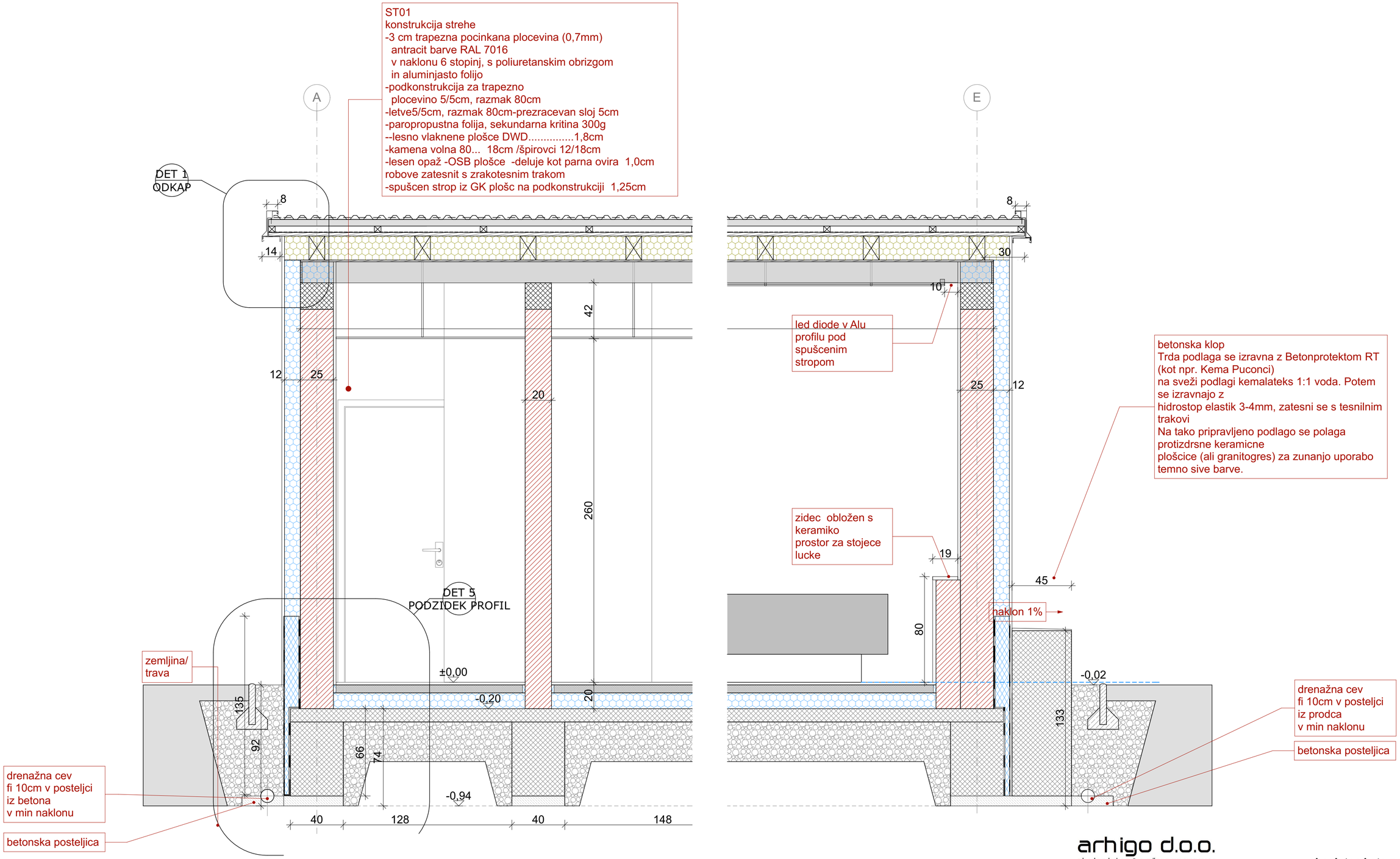

arhigo d.o.o.
alenka.stajner@gmail.com, 031-379-676

absolutna kota = 0,00=451,40 n.m.v.

naročnik	**Občina Trebnje** Goliev trg 5, ,8210 Trebnje, Slovenija Občina Trebnje
objekt	**Mrliška vežica Sela pri Šumberku** ***Parc. št.: 524/2,*** ***k.o. Sela pri Šumberku***
vrsta načrta	**ARHITEKTURA 1**
projekt	**PZI preprojektiranje**
risba	**prerez SPD 1**
datum	junij 2016
štev. načrta	**06/16-AG**
odgovorni vodja projekta	ALENKA ŠTAJNER u.d.i.a. **A-1342**
nosilec naloge	ALENKA ŠTAJNER u.d.i.a. **A-1342**
sodelavci	
projekt ID	20:39>31. januar 2018 >! PZI mrliska vezica -AKTUAL.pln>F:\ARHIGO\!PROJEKTIRANJE\MRLISKA VEZICA SELA
merilo	1:20

list št. **9**

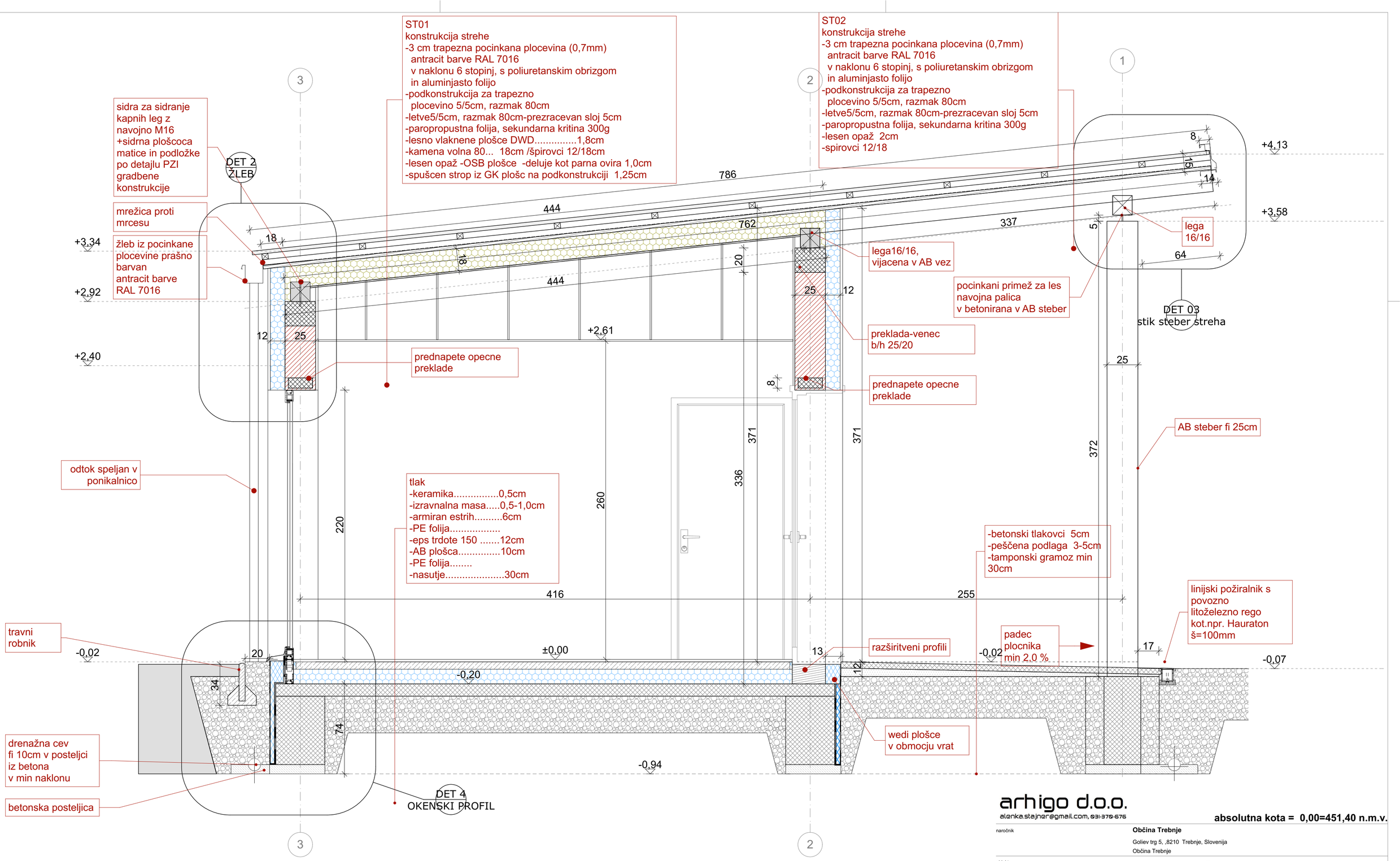

arhigo d.o.o.
alenka.stajner@gmail.com, 031-376-676

absolutna kota = 0,00=451,40 n.m.v.

naročnik	**Občina Trebnje** Goliev trg 5, ,8210 Trebnje, Slovenija Občina Trebnje
objekt	**Mrliška vežica Sela pri Šumberku** *Parc. št.: 524/2,* *k.o. Sela pri Šumberku*
vrsta načrta	**ARHITEKTURA 1**
projekt	**PZI preprojektiranje**
risba	**prerez SPD 2**
datum	junij 2016
štev. načrta	**06/16-AG**
odgovorni vodja projekta	ALENKA ŠTAJNER u.d.i.a. **A-1342**
nosilec naloge	ALENKA ŠTAJNER u.d.i.a. **A-1342**
sodelavci	
projekt ID	20:39>31. januar 2018 >! PZI mrliska vezica -AKTUAL.pln>F:\ARHIGO\!PROJEKTIRANJE\MRLISKA VEZICA SELA
merilo	1:20

list št. **10**

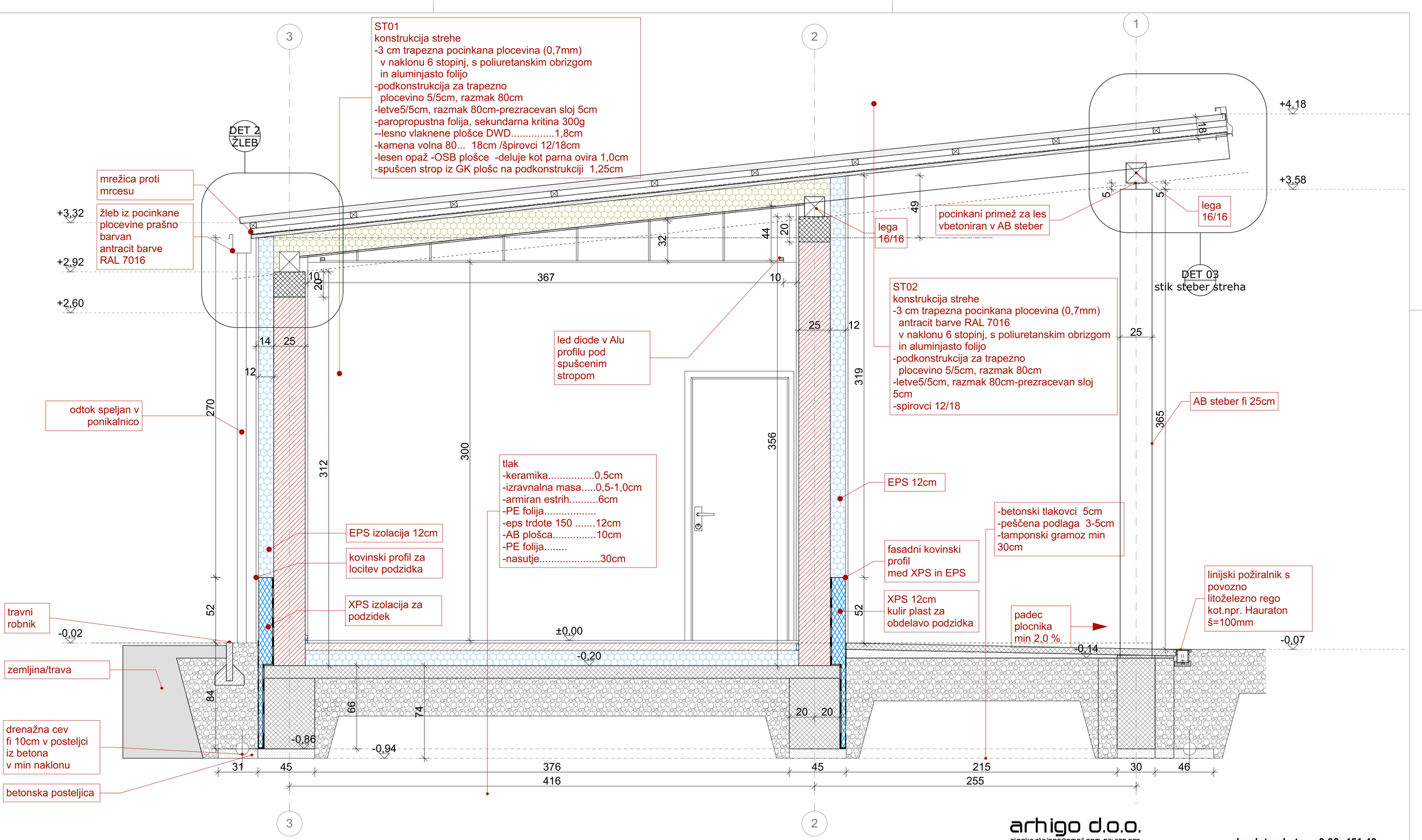

arhigo d.o.o.

alenka.stajner@gmail.com, 031-378-676

absolutna kota = 0,00=451,40 n.m.v.

naročnik	**Občina Trebnje** Goliev trg 5, ,8210 Trebnje, Slovenija Občina Trebnje
objekt	**Mrliška vežica Sela pri Šumberku** *Parc. št.: 524/2,* *k.o. Sela pri Šumberku*
vrsta načrta	**ARHITEKTURA 1**
projekt	**PZI preprojektiranje**
risba	**prerez SPD 3**
datum	junij 2016
štev. načrta	**06/16-AG**
odgovorni vodja projekta	ALENKA ŠTAJNER u.d.i.a. **A-1342**
nosilec naloge	ALENKA ŠTAJNER u.d.i.a. **A-1342**
sodelavci	
projekt ID	20:39>31. januar 2018 >! PZI mrliska vezica -AKTUAL.pln>F:\ARHIGO\!PROJEKTIRANJE\MRLISKA VEZICA SELA
merilo	1:20

list št. **11**

ST01
konstrukcija strehe
-3 cm trapezna pocinkana plocevina (0,7mm)
antracit barve RAL 7016
v naklonu 6 stopinj, s poliuretanskim obrizgom
in aluminjasto folijo
-podkonstrukcija za trapezno
plocevino 5/5cm, razmak 80cm
-letve5/5cm, razmak 80cm-prezracevan sloj 5cm
-paropropustna folija, sekundarna kritina 300g
-lesno vlaknene plošče DWD.....1,8cm
-kamena volna 80... 18cm /špirovci 12/18cm
-lesen opaž -OSB plošče -deluje kot parna ovira 1,0cm
-spuščen strop iz GK plošc na podkonstrukciji 1,25cm

pocinkana plocevina (0,7mm)
antracit barve RAL 7016
ZA OJACITEV SE NAREDITA
2 -3 VZDOŽNE ZAREZE !!
enak izgled plocevine
tudi na južni fasadi

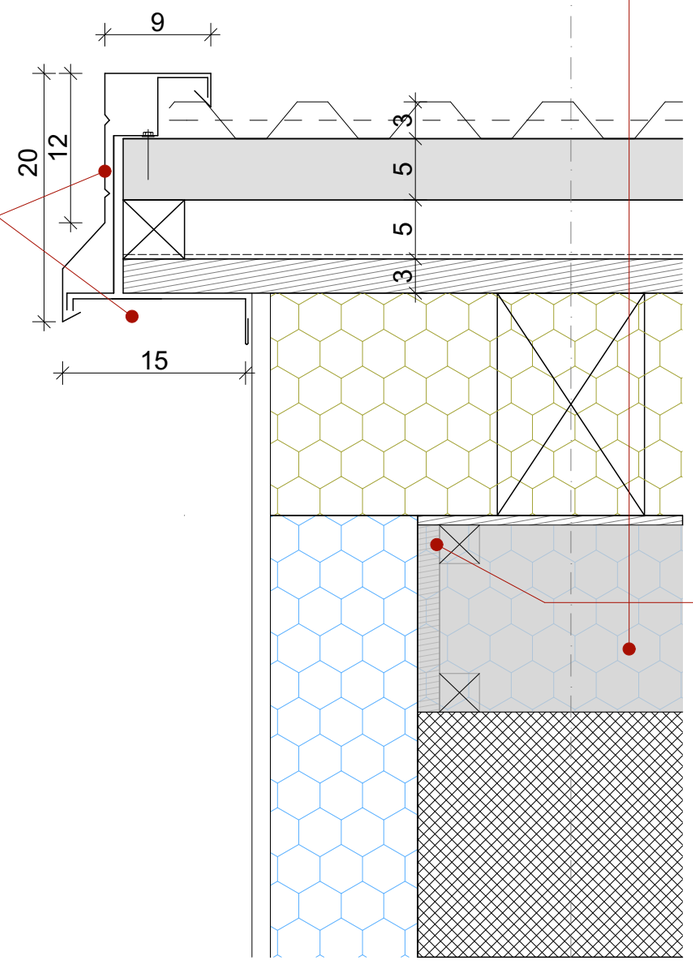

OSB plošce se na stikih
zalepi z zrakotesnim
lepilnim trakom

arhigo d.o.o.
alenka.stajner@gmail.com, 031-370-676

absolutna kota = 0,00=451,40 n.m.v.

naročnik	**Občina Trebnje** Goliev trg 5, ,8210 Trebnje, Slovenija Občina Trebnje
objekt	**Mrliška vežica Sela pri Šumberku** ***Parc. št.: 524/2,*** ***k.o. Sela pri Šumberku***
vrsta načrta	**ARHITEKTURA 1**
projekt	**PZI preprojektiranje**
risba	**detajl 1 ODKAP**
datum	junij 2016
štev. načrta	**06/16-AG**
odgovorni vodja projekta	ALENKA ŠTAJNER u.d.i.a. **A-1342**
nosilec naloge	ALENKA ŠTAJNER u.d.i.a. **A-1342**
sodelavci	
projekt ID	20:39>31. januar 2018 >! PZI mrliska vezica -AKTUAL.pln>F:\ARHIGO\!PROJEKTIRANJE\MRLISKA VEZICA SEL
merilo	1:5

list št. **12**

ST01
konstrukcija strehe
-3 cm trapezna pocinkana plocevina (0,7mm)
  antracit barve RAL 7016
  v naklonu 6 stopinj, s poliuretanskim obrizgom
  in aluminjasto folijo
-podkonstrukcija za trapezno
  plocevino 5/5cm, razmak 80cm
-letve5/5cm, razmak 80cm-prezracevan sloj 5cm
-paropropustna folija, sekundarna kritina 300g
-lesno vlaknene plošce DWD.....1,8cm
-kamena volna 80... 18cm /špirovci 12/18cm
-lesen opaž -OSB plošce -deluje kot parna ovira 1,0cm
-spuščen strop iz GK plošc na podkonstrukciji 1,25cm

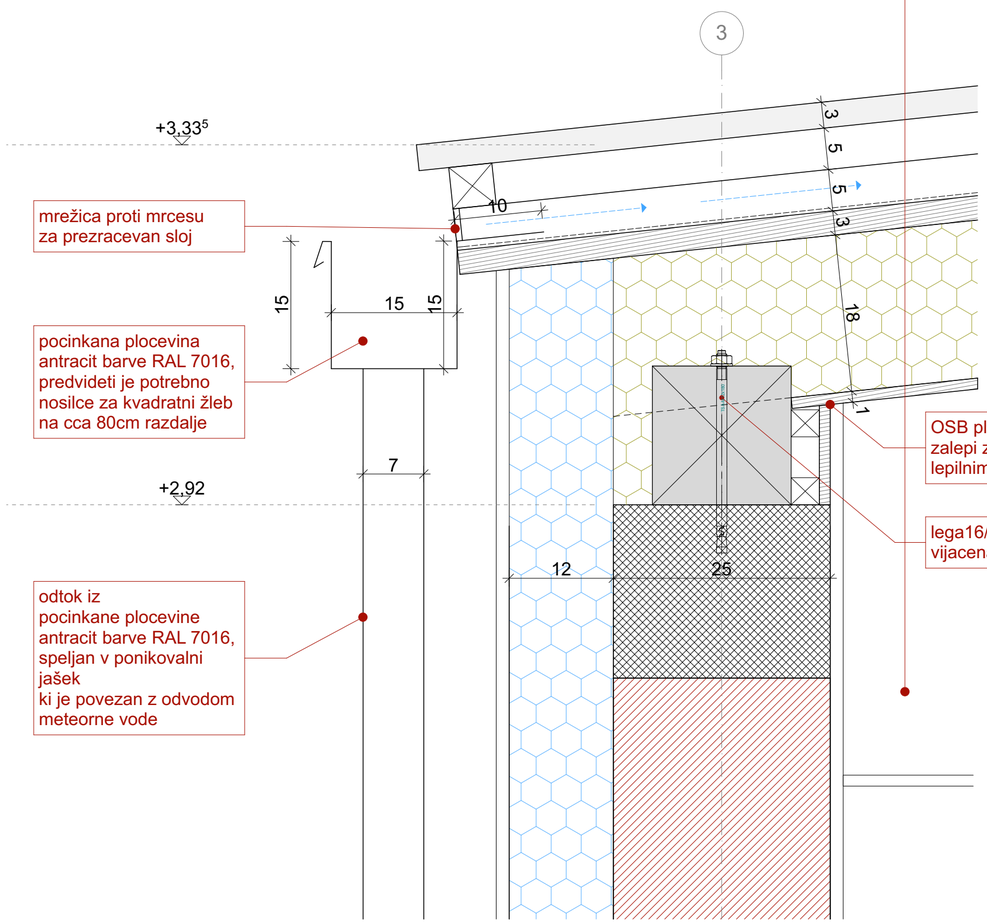

arhigo d.o.o.
alenka.stajner@gmail.com, 031-376-676

absolutna kota = 0,00=451,40 n.m.v.

naročnik	**Občina Trebnje** Goliev trg 5, ,8210 Trebnje, Slovenija Občina Trebnje
objekt	**Mrliška vežica Sela pri Šumberku** ***Parc. št.: 524/2,*** ***k.o. Sela pri Šumberku***
vrsta načrta	**ARHITEKTURA 1**
projekt	**PZI preprojektiranje**
risba	**detajl 2 ŽLEB**
datum	junij 2016
štev. načrta	**06/16-AG**
odgovorni vodja projekta	ALENKA ŠTAJNER u.d.i.a. **A-1342**
nosilec naloge	ALENKA ŠTAJNER u.d.i.a. **A-1342**
sodelavci	
projekt ID	20:39>31. januar 2018 >! PZI mrliska vezica -AKTUAL.pln>F:\ARHIGO\!PROJEKTIRANJE\MRLISKA VEZICA SELA
merilo	1:5

list št. **13**

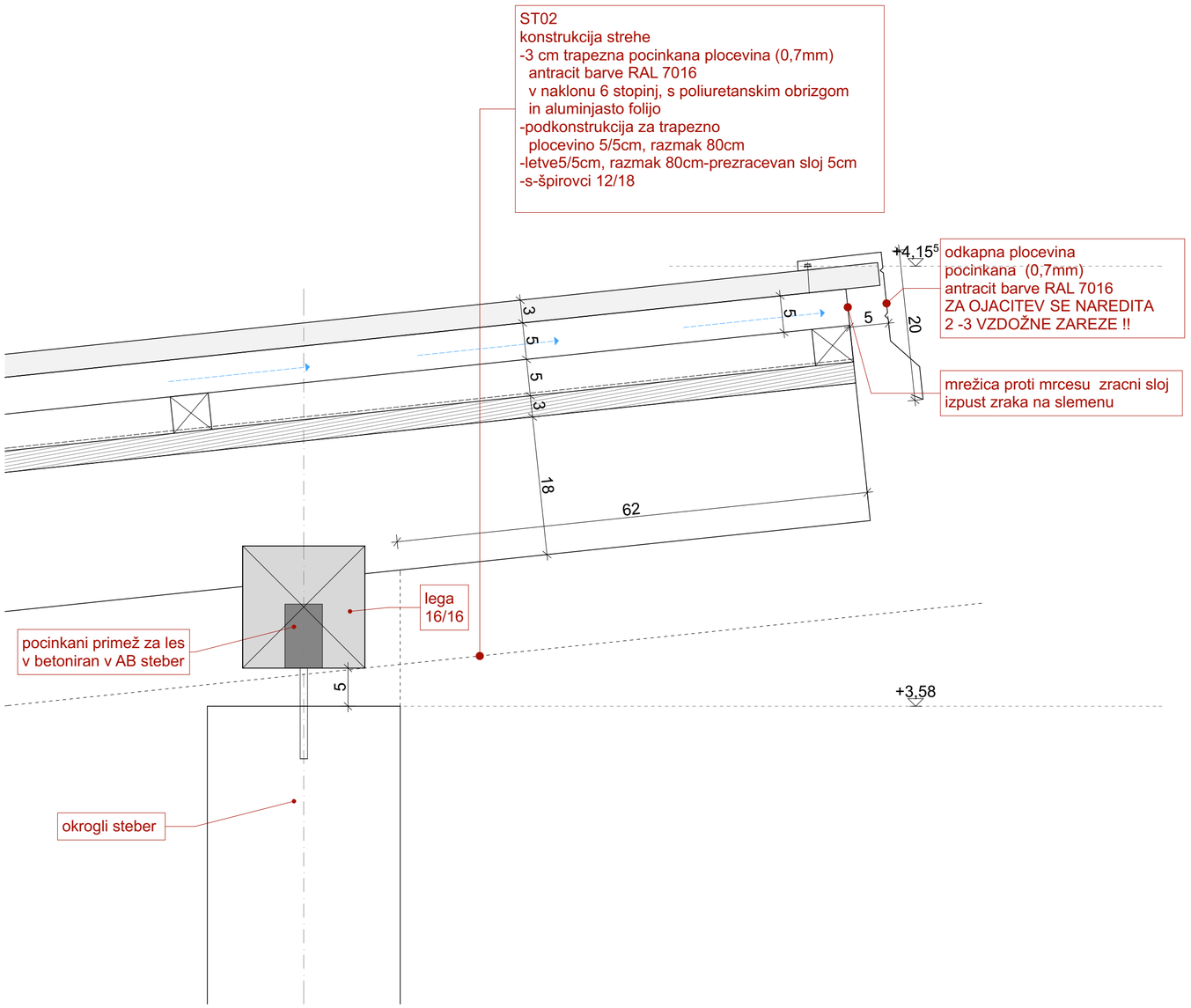

arhigo d.o.o.
alenka.stajner@gmail.com, 031-370-676

absolutna kota = 0,00=451,40 n.m.v.

naročnik	**Občina Trebnje** Goliev trg 5, ,8210 Trebnje, Slovenija Občina Trebnje
objekt	**Mrliška vežica Sela pri Šumberku** ***Parc. št.: 524/2,*** ***k.o. Sela pri Šumberku***
vrsta načrta	**ARHITEKTURA 1**
projekt	**PZI preprojektiranje**
risba	**detajl 3 STIK STEBER-STREHA**
datum	junij 2016
štev. načrta	**06/16-AG**
odgovorni vodja projekta	ALENKA ŠTAJNER u.d.i.a. **A-1342**
nosilec naloge	ALENKA ŠTAJNER u.d.i.a. **A-1342**
sodelavci	
projekt ID	20:39>31. januar 2018 >! PZI mrliska vezica -AKTUAL.pln>F:\ARHIGO\!PROJEKTIRANJE\MRLISKA VEZICA SELA
merilo	1:5

list št. **14**

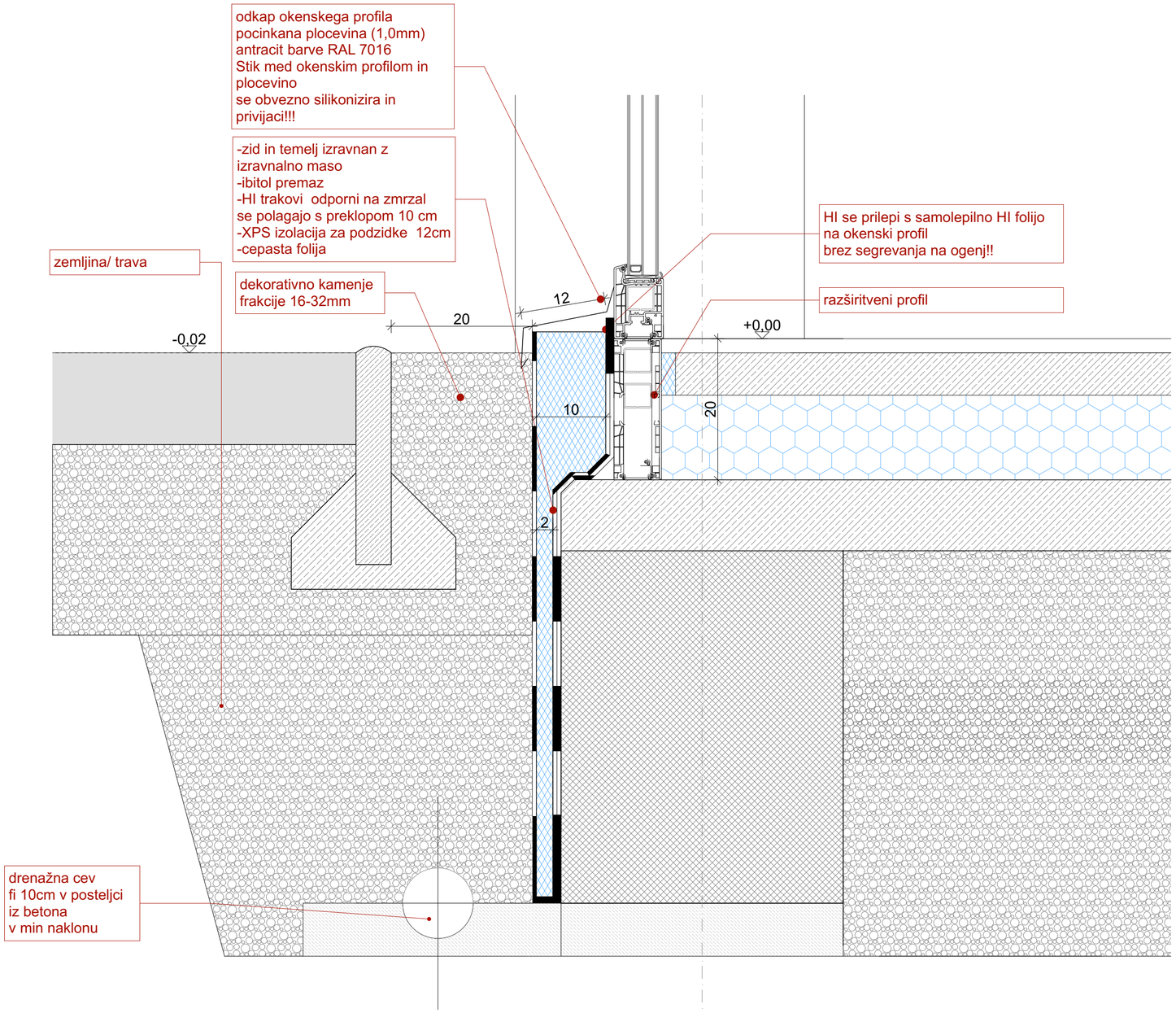

arhigo d.o.o.
alenka.stajner@gmail.com, 031-378-676

absolutna kota = 0,00=451,40 n.m.v.

naročnik	**Občina Trebnje** Goliev trg 5, ,8210 Trebnje, Slovenija Občina Trebnje
objekt	**Mrliška vežica Sela pri Šumberku** ***Parc. št.: 524/2,*** ***k.o. Sela pri Šumberku***
vrsta načrta	**ARHITEKTURA 1**
projekt	**PZI preprojektiranje**
risba	**detajl 4 OKENSKI OKVIR**
datum	junij 2016
štev. načrta	**06/16-AG**
odgovorni vodja projekta	ALENKA ŠTAJNER u.d.i.a. **A-1342**
nosilec naloge	ALENKA ŠTAJNER u.d.i.a. **A-1342**
sodelavci	
projekt ID	20:39>31. januar 2018 >! PZI mrliska vezica -AKTUAL.pln>F:\ARHIGO\!PROJEKTIRANJE\MRLISKA VEZICA SELA
merilo	1:5

list št. **15**

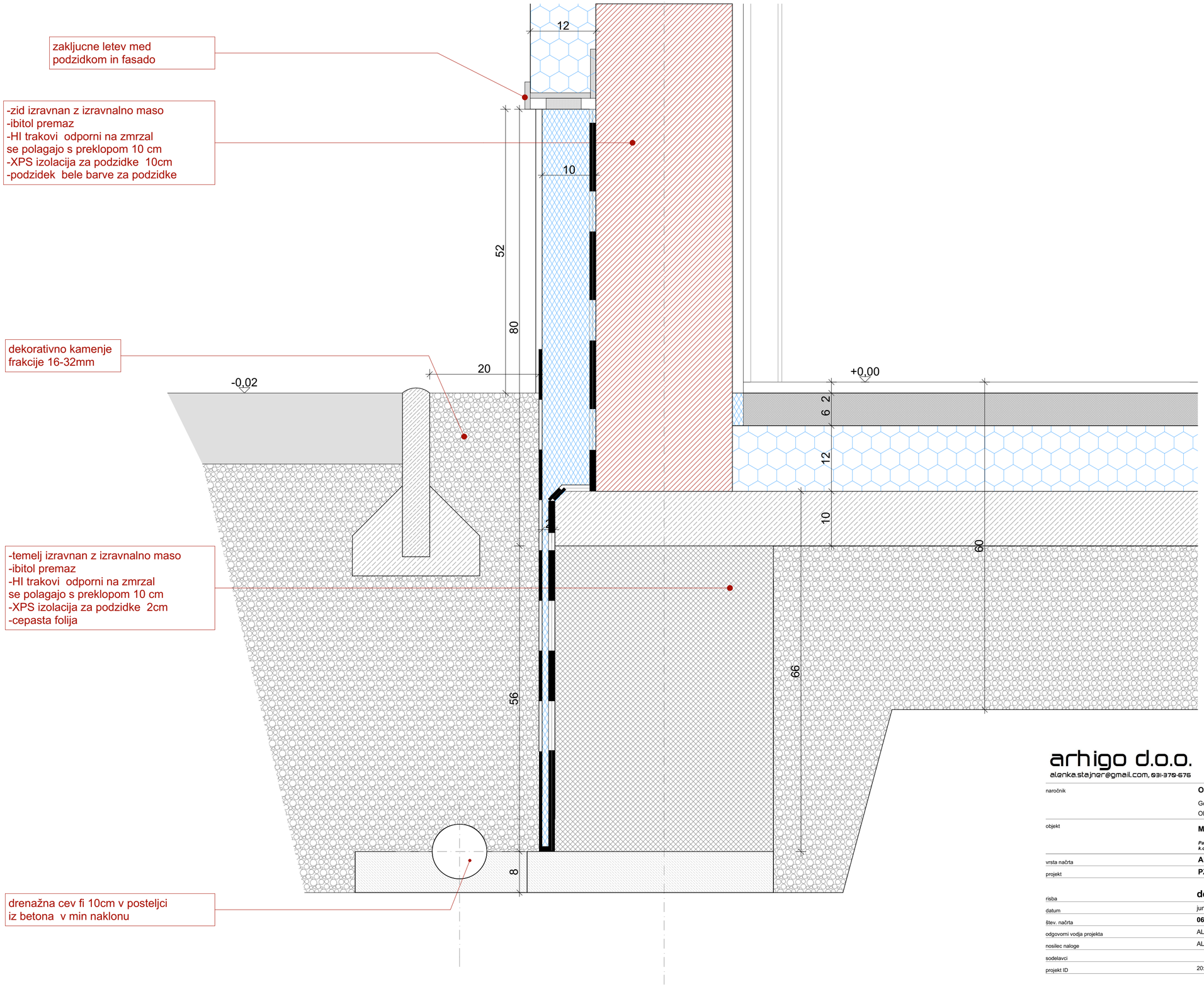

arhigo d.o.o.
alenka.stajner@gmail.com, 031-379-676

absolutna kota = 0,00=451,40 n.m.v.

naročnik	**Občina Trebnje** Goliev trg 5, ,8210 Trebnje, Slovenija Občina Trebnje
objekt	**Mrliška vežica Sela pri Šumberku** *Parc. št.: 524/2,* *k.o. Sela pri Šumberku*
vrsta načrta	**ARHITEKTURA 1**
projekt	**PZI preprojektiranje**
risba	**detajl 5 PODZIDEK**
datum	junij 2016
štev. načrta	**06/16-AG**
odgovorni vodja projekta	ALENKA ŠTAJNER u.d.i.a. **A-1342**
nosilec naloge	ALENKA ŠTAJNER u.d.i.a. **A-1342**
sodelavci	
projekt ID	20:39>31. januar 2018 >! PZI mrliska vezica -AKTUAL.pln>F:\ARHIGO\!PROJEKTIRANJE\MRLISKA VEZICA SELA
merilo	1:5

list št. **16**

ŠIFRA OKNA:		Širina: po shemi (cm) 40cm	Skupaj kosov:
okno O1 40/210cm	KOSOV / ETAŽA:	Višina: po shemi (cm) 210cm	2
ETAŽA:			
Pritličje	2		

ZIDARSKA ODPRTINA:
40×210 cm

DEBELINA PROFILOV:
7 cm

VRSTA IN ŠIRINA ZIDU:
Opečni zid deb 25cm.

KARAKTERISTIKE:

TIP OKNA:
navadno izolativno okno

ZVOČNA ZAŠČITA:
52 dB

TOPLOTNA ZAŠČITA:
1,05 W/m2K, dvoslojna zasteklitev

OBDELAVA OKENSKEGA OKVIRJA
leseno okno, naravne barve lesa

OKENSKE POLICE:
Zunanja okenska polica je aluminjasta z odkapom, notranja polica = finalna obloga

ODPIRANJE:
fiksna zasteklitev

STEKLO JE PESKANO, DA ONEMOGOČA POGLED V NOTRANJOST!!!

zasteklitev se vgradi na razširitveni profil, višine 20cm

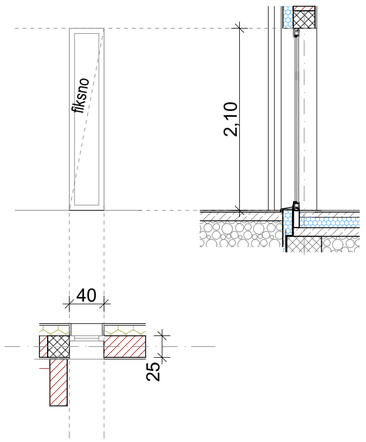

ŠIFRA OKNA:		Širina: po shemi (cm) 80cm	Skupaj kosov:
okno O2 80/210cm	KOSOV / ETAŽA:	Višina: po shemi (cm) 210cm	1
ETAŽA:			
Pritličje	1		

ZIDARSKA ODPRTINA:
80×210 cm

DEBELINA PROFILOV:
7 cm

VRSTA IN ŠIRINA ZIDU:
Opečni zid deb 25cm.

KARAKTERISTIKE:

TIP OKNA:
navadno izolativno okno

ZVOČNA ZAŠČITA:
52 dB

TOPLOTNA ZAŠČITA:
1,05 W/m2K, dvoslojna zasteklitev

OBDELAVA OKENSKEGA OKVIRJA
leseno okno, naravne barve lesa

OKENSKE POLICE:
Zunanja okenska polica je aluminjasta z odkapom, notranja polica = finalna obloga

ODPIRANJE:
odpiranja po shemi, enokrilna balkonska vrata

Vrata se vgradijo na razširitveni profil, višine 20cm

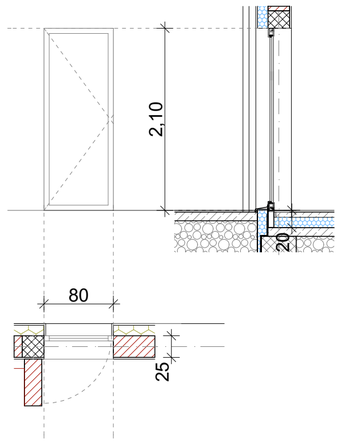

ŠIFRA OKNA:		Širina: po shemi (cm) 160cm	Skupaj kosov:
okno O3 160/210cm	KOSOV / ETAŽA:	Višina: po shemi (cm) 210cm	1
ETAŽA:			
Pritličje	1		

ZIDARSKA ODPRTINA:
160×210 cm

DEBELINA PROFILOV:
7 cm

VRSTA IN ŠIRINA ZIDU:
Opečni zid deb 25cm.

KARAKTERISTIKE:

TIP OKNA:
navadno izolativno okno

ZVOČNA ZAŠČITA:
52 dB

TOPLOTNA ZAŠČITA:
1,05W/m2K, dvoslojna zasteklitev

OBDELAVA OKENSKEGA OKVIRJA
leseno okno, naravne barve lesa

OKENSKE POLICE:
Zunanja okenska polica je aluminjasta z odkapom, notranja polica = finalna obloga

ODPIRANJE:
fiksno

zasteklitev se vgradi na razširitveni profil, višine 20cm

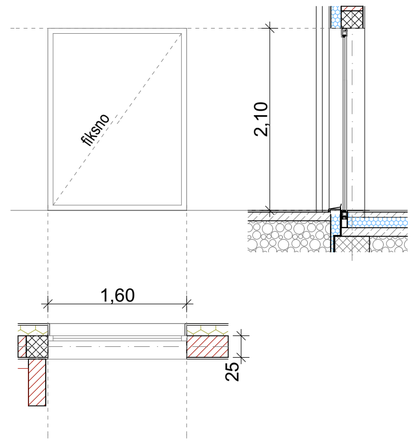

arhigo d.o.o.
alenka.stajner@gmail.com, 031-379-676

absolutna kota = 0,00=451,40 n.m.v.

naročnik	**Občina Trebnje** Goliev trg 5, ,8210 Trebnje, Slovenija Občina Trebnje
objekt	**Mrliška vežica Sela pri Šumberku** ***Parc. št.: 524/2,*** ***k.o. Sela pri Šumberku***
vrsta načrta	**ARHITEKTURA 1**
projekt	**PZI preprojektiranje**
risba	**SHEME OKEN**
datum	junij 2016
štev. načrta	**06/16-AG**
odgovorni vodja projekta	ALENKA ŠTAJNER u.d.i.a. **A-1342**
nosilec naloge	ALENKA ŠTAJNER u.d.i.a. **A-1342**
sodelavci	
projekt ID	20:39>31. januar 2018 >! PZI mrliska vezica -AKTUAL.pln>F:\ARHIGO\!PROJEKTIRANJE\MRLISKA VEZICA SELA
merilo	1:50

ŠIFRA OKNA:		**Širina: po shemi (cm) 80cm**	**Skupaj kosov:**
vrata V1 80/210cm LEVA	**KOSOV / ETAŽA:**	**Višina: po shemi (cm) 210cm**	**1**
ETAŽA:		**NOTRANJA VRATA**	
Pritličje	**1**		

ZIDARSKA ODPRTINA:
80×210 cm

VRSTA IN ŠIRINA ZIDU:
Opečni zid deb 20cm.

KARAKTERISTIKE:

TIP VRATA:
boljše zvočno izolativna lesena vrata

ZVOČNA ZAŠČITA:
32 dB

OBDELAVA
lesena vrata, naravne barve lesa
=enake barve kot okenski okvirji!!!
po izboru projektanta

PODBOJ:
Podboj je oblečen v les v širini
opečnega zidu

KLJUKE:
Kljuka je mat sive barve,

Vrata se vgradijo na razširitveni profil,
višine 20cm

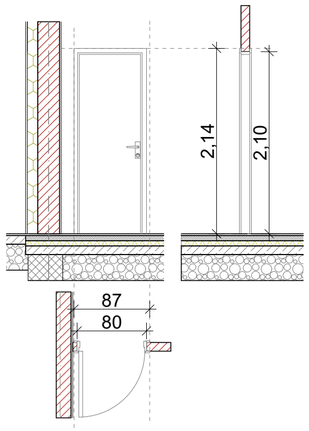

ŠIFRA OKNA:		**Širina: po shemi (cm) 90cm**	**Skupaj kosov:**
vrata V2 90/210cm DESNA	**KOSOV / ETAŽA:**	**Višina: po shemi (cm) 210cm**	**1**
ETAŽA:		**NOTRANJA VRATA**	
Pritličje	**1**		

ZIDARSKA ODPRTINA:
90×210 cm

VRSTA IN ŠIRINA ZIDU:
Opečni zid deb 20cm.

KARAKTERISTIKE:

TIP VRATA:
boljše zvočno izolativna lesena vrata

ZVOČNA ZAŠČITA:
32 dB

OBDELAVA
lesena vrata, naravne barve lesa
=enake barve kot okenski okvirji!!!
po izboru projektanta

PODBOJ:
Podboj je oblečen v les v širini
opečnega zidu

KLJUKE:
Kljuka je mat sive barve,

Vrata se vgradijo na razširitveni profil,
višine 20cm

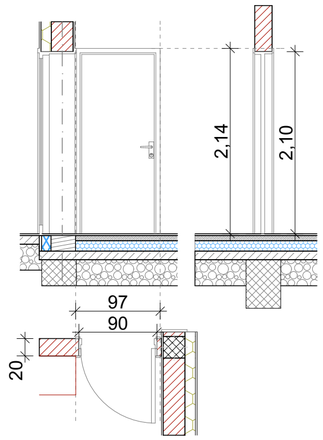

arhigo d.o.o.
alenka.stajner@gmail.com, 031-379-676

absolutna kota = 0,00=451,40 n.m.v.

naročnik	**Občina Trebnje** Goliev trg 5, ,8210 Trebnje, Slovenija Občina Trebnje
objekt	**Mrliška vežica Sela pri Šumberku** ***Parc. št.: 524/2,*** ***k.o. Sela pri Šumberku***
vrsta načrta	**ARHITEKTURA 1**
projekt	**PZI preprojektiranje**
risba	**SHEME VRAT**
datum	junij 2016
štev. načrta	**06/16-AG**
odgovorni vodja projekta	ALENKA ŠTAJNER u.d.i.a. **A-1342**
nosilec naloge	ALENKA ŠTAJNER u.d.i.a. **A-1342**
sodelavci	
projekt ID	20:39>31. januar 2018 >! PZI mrliska vezica -AKTUAL.pln>F:\ARHIGO\!PROJEKTIRANJE\MRLISKA VEZICA SELA
merilo	1:50

ŠIFRA OKNA:		Širina: po shemi (cm) 100cm	Skupaj kosov:
vrata V3 100/210cm	KOSOV / ETAŽA:	Višina: po shemi (cm) 210cm	2
ETAŽA:		ZUNANJA VRATA	
Pritličje	1KOM DESNA		
	1 KOM LEVA		

ZIDARSKA ODPRTINA:
100×210 cm

VRSTA IN ŠIRINA ZIDU:
Opečni zid deb 25cm.

KARAKTERISTIKE:

TIP VRATA:
zvočno izolativna lesena vrata

ZVOČNA ZAŠČITA:
42 dB

TOPLOTNA ZAŠČITA:
1,05 W/m2K W/m2K

OBDELAVA
lesena vrata, naravne barve lesa
=enake barve kot okenski okvirji!!!
po izboru projektanta

PODBOJ:
Podboj je oblečen v les v širini opečnega zidu

KLJUKE:
Kljuka je mat sive barve,
Vrata so opremljena s cilindrično varnostno ključavnico

Vrata se vgradijo na razširitveni profil, višine 20cm

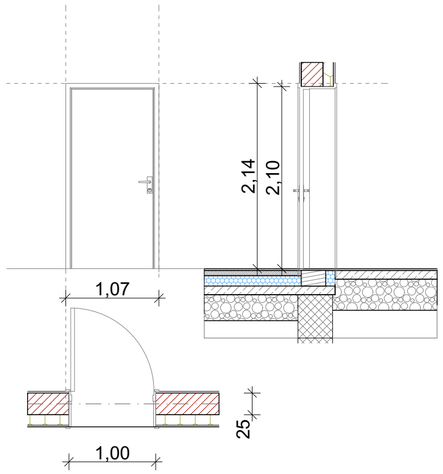

ŠIFRA OKNA:		Širina: po shemi (cm) 240cm	Skupaj kosov:
vrata V4 240/210cm DVOKRILNA	KOSOV / ETAŽA:	Višina: po shemi (cm) 210cm	1
ETAŽA:		ZUNANJA VRATA	
Pritličje	1		

ZIDARSKA ODPRTINA:
240×220 cm

VRSTA IN ŠIRINA ZIDU:
Opečni zid deb 25cm.

KARAKTERISTIKE:

TIP VRATA:
zvočno izolativna lesena vrata

ZVOČNA ZAŠČITA:
42 dB

TOPLOTNA ZAŠČITA:
1,05 W/m2K

OBDELAVA
lesena vrata, naravne barve lesa
=enake barve kot okenski okvirji!!!
po izboru projektanta

PODBOJ:
Podboj je oblečen v les v širini opečnega zidu

KLJUKE:
Kljuka je mat sive barve,
Vrata so opremljena s cilindrično varnostno ključavnico

VRATA SE ODPIRAJO ZA 180 STOPNJ, PREDVIDETI JE POTREBNO ZA ZATIČ OB STENI, DA OSTANEJO V ODPRTEM POLOŽAJU!!

Vrata se vgradijo na razširitveni profil, višine 20cm

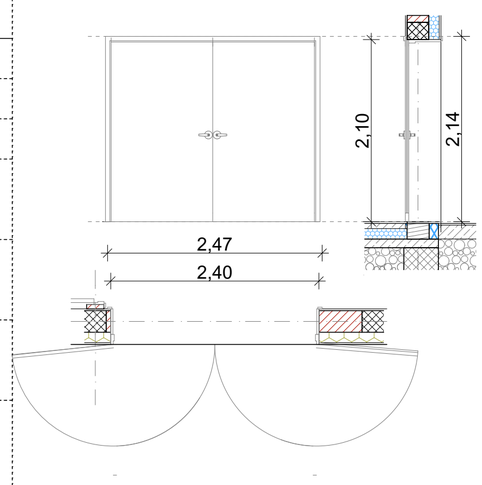

arhigo d.o.o.
alenka.stajner@gmail.com, 031-370-676

absolutna kota = 0,00=451,40 n.m.v.

naročnik	**Občina Trebnje** Goliev trg 5, ,8210 Trebnje, Slovenija Občina Trebnje	
objekt	**Mrliška vežica Sela pri Šumberku** *Parc. št.: 524/2,* *k.o. Sela pri Šumberku*	
vrsta načrta	**ARHITEKTURA 1**	
projekt	**PZI preprojektiranje**	
risba	**SHEME VRAT**	
datum	junij 2016	
štev. načrta	**06/16-AG**	
odgovorni vodja projekta	ALENKA ŠTAJNER u.d.i.a.	**A-1342**
nosilec naloge	ALENKA ŠTAJNER u.d.i.a.	**A-1342**
sodelavci		
projekt ID	20:39>31. januar 2018 >! PZI mrliska vezica -AKTUAL.pln>F:\ARHIGO\!PROJEKTIRANJE\MRLISKA VEZICA SELA	
merilo	1:50	list št. **19**

ŠIFRA OKNA:		Širina: po shemi (cm) 40cm	Skupaj kosov:
okno O1 40/210cm	KOSOV / ETAŽA:	Višina: po shemi (cm) 210cm	2
ETAŽA:			
Pritličje	2		

ZIDARSKA ODPRTINA:
40×210 cm

DEBELINA PROFILOV:
7 cm

VRSTA IN ŠIRINA ZIDU:
Opečni zid deb 25cm.

KARAKTERISTIKE:

TIP OKNA:
navadno izolativno okno

ZVOČNA ZAŠČITA:
52 dB

TOPLOTNA ZAŠČITA:
1,05 W/m2K, dvoslojna zasteklitev

OBDELAVA OKENSKEGA OKVIRJA
leseno okno, naravne barve lesa

OKENSKE POLICE:
Zunanja okenska polica je aluminjasta z odkapom, notranja polica = finalna obloga

ODPIRANJE:
fiksna zasteklitev

STEKLO JE PESKANO, DA ONEMOGOČA POGLED V NOTRANJOST!!!

zasteklitev se vgradi na razširitveni profil, višine 20cm

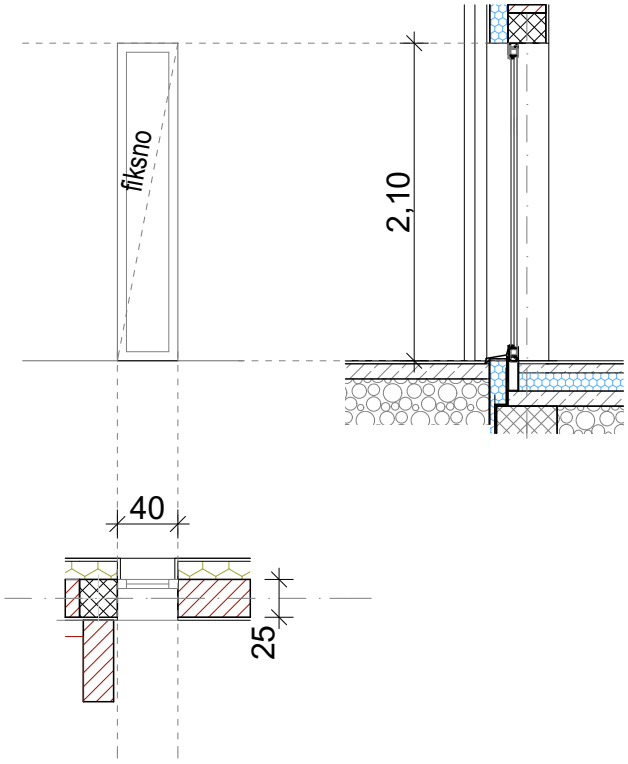

ŠIFRA OKNA:		Širina: po shemi (cm) 80cm	Skupaj kosov:
okno O2 80/210cm	KOSOV / ETAŽA:	Višina: po shemi (cm) 210cm	1
ETAŽA:			
Pritličje	1		

ZIDARSKA ODPRTINA:
80×210 cm

DEBELINA PROFILOV:
7 cm

VRSTA IN ŠIRINA ZIDU:
Opečni zid deb 25cm.

KARAKTERISTIKE:

TIP OKNA:
navadno izolativno okno

ZVOČNA ZAŠČITA:
52 dB

TOPLOTNA ZAŠČITA:
1,05 W/m2K, dvoslojna zasteklitev

OBDELAVA OKENSKEGA OKVIRJA
leseno okno, naravne barve lesa

OKENSKE POLICE:
Zunanja okenska polica je aluminjasta z odkapom, notranja polica = finalna obloga

ODPIRANJE:
odpiranja po shemi, enokrilna balkonska vrata

Vrata se vgradijo na razširitveni profil, višine 20cm

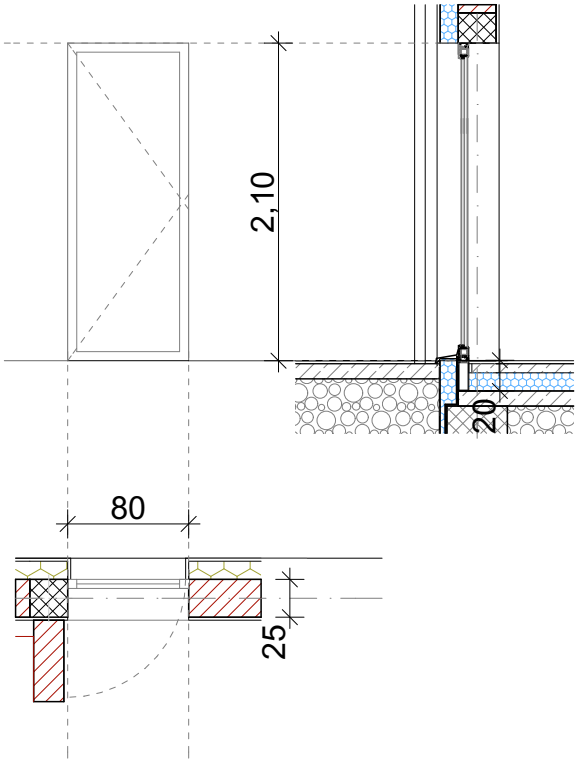

ŠIFRA OKNA:		Širina: po shemi (cm) 80cm	Skupaj kosov:
okno O2 80/210cm	KOSOV / ETAŽA:	Višina: po shemi (cm) 210cm	1
ETAŽA:			
Pritličje	1		

ZIDARSKA ODPRTINA:
80×210 cm

DEBELINA PROFILOV:
7 cm

VRSTA IN ŠIRINA ZIDU:
Opečni zid deb 25cm.

KARAKTERISTIKE:

TIP OKNA:
navadno izolativno okno

ZVOČNA ZAŠČITA:
52 dB

TOPLOTNA ZAŠČITA:
1,05 W/m2K, dvoslojna zasteklitev

OBDELAVA OKENSKEGA OKVIRJA
leseno okno, naravne barve lesa

OKENSKE POLICE:
Zunanja okenska polica je aluminjasta z odkapom, notranja polica = finalna obloga

ODPIRANJE:
odpiranja po shemi, enokrilna balkonska vrata
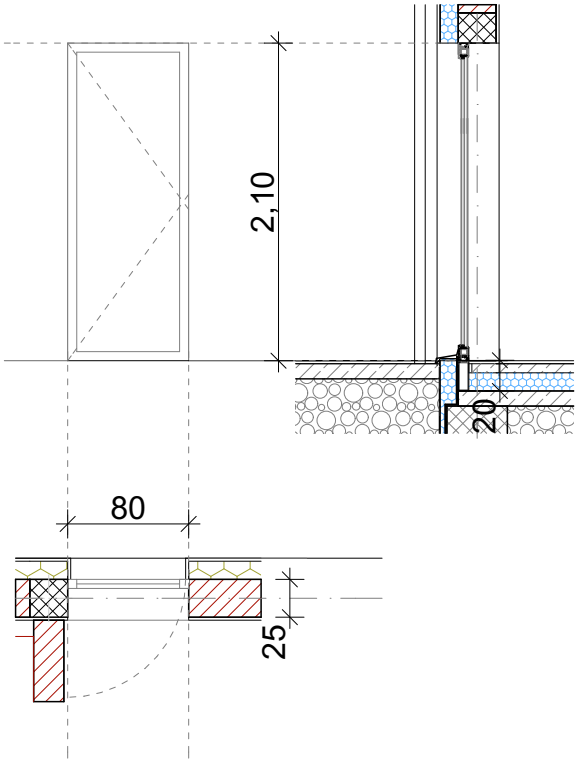
Vrata se vgradijo na razširitveni profil, višine 20cm